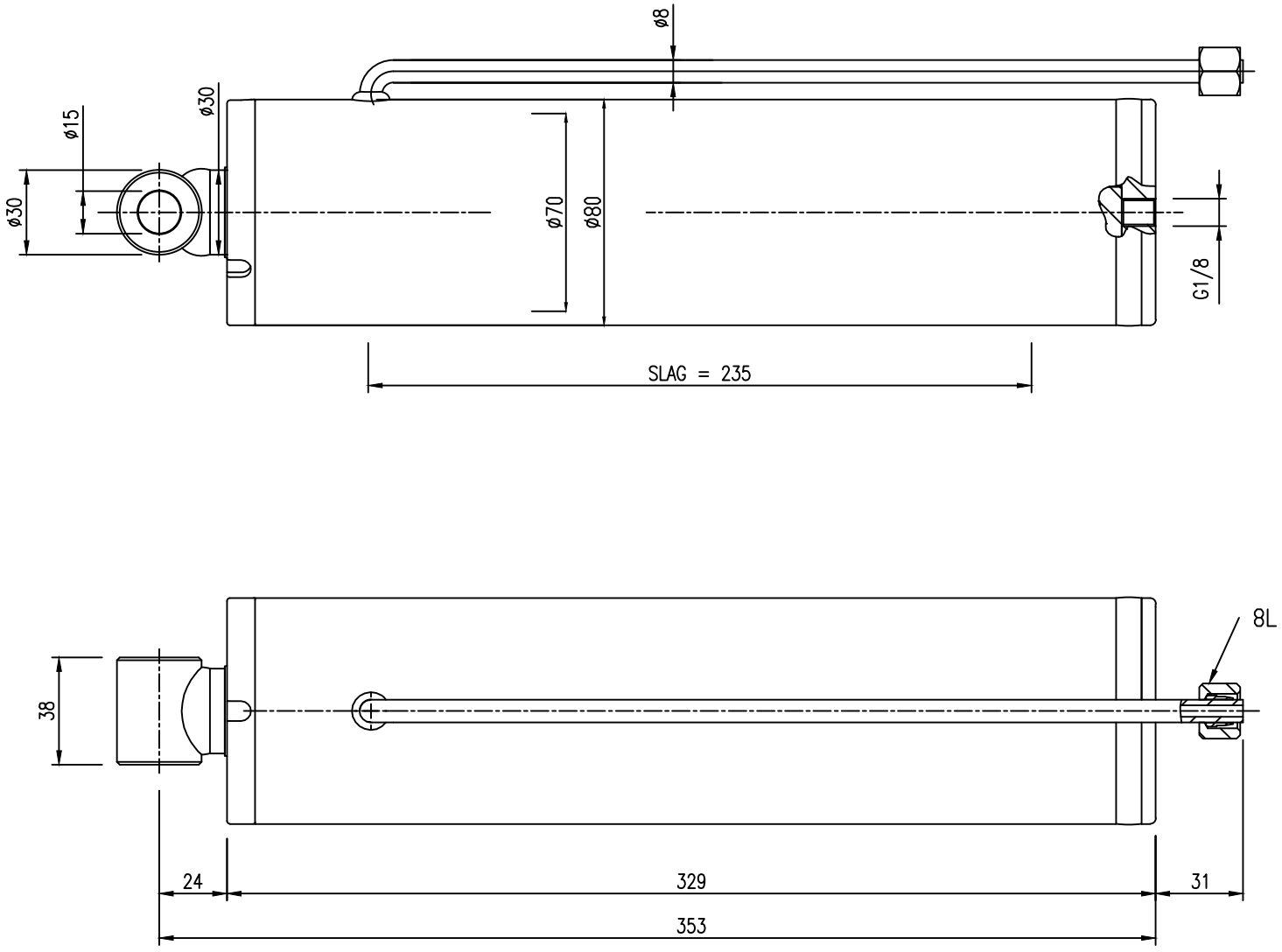
ø8
ø30
ø15
ø30
ø70
ø80
G1/8
SLAG = 235
8L
38
24
329
31
353