DINATALE
BERTELLI SPA

25077 ROÈ VOLCIANO (Brescia) Italy
Sede legale: Via S. Pietro, 76 - Magazzino: Via S. Pietro, 120
Tel. +39 0365 63085 +39 0365 63293 - Fax +39 0365 63461
info@dinatale-bertelli.com - www.dinatale-bertelli.com

CILINDRI TELESCOPICI CON 4 SFILATE
TELESCOPIC CYLINDERS WITH 4 EXTENSIONS
TELESKOPZYLINDER MIT 4 STUFEN
ЧЕТЫРЕХСТУПЕНЧАТЫЕ ТЕЛЕСКОПИЧЕСКИЕ ЦИЛИНДРЫ

TYPE F :
FORO
HOLE
LOCH
ОТВЕРСТИЕ

TYPE S :
SFERA
BALL
KUGEL
ШАР

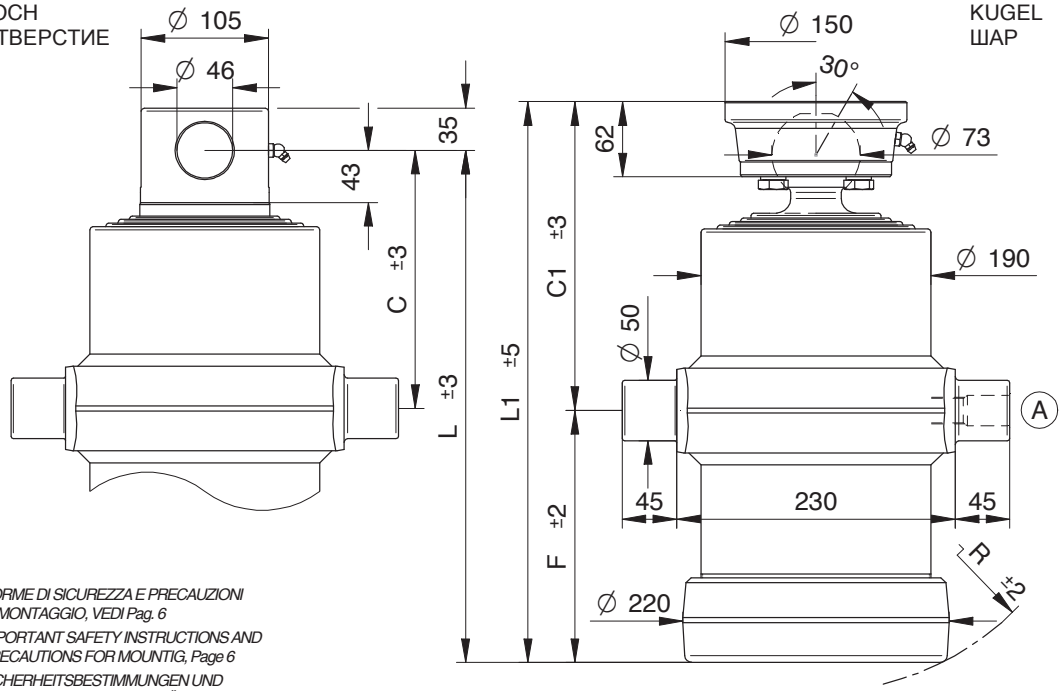

NORME DI SICUREZZA E PRECAUZIONI DI MONTAGGIO, VEDI Pag. 6
IMPORTANT SAFETY INSTRUCTIONS AND PRECAUTIONS FOR MOUNTIG, Page 6
SICHERHEITSBESTIMMUNGEN UND VORSICHTSMAßNAHMEN FÜR DEN EINBAU, Page 7
МЕРЫ ПО ОБЕСПЕЧЕНИЮ БЕЗОПАСНОСТИ И ИНСТРУКЦИЯ ПО ПРАВИЛЬНОМУ МОНТАЖУ, стр. 7

*KIT GUARNIZIONI, SEALS KIT, DICHTUNGSSATZ, НАБОР ПРОКЛАДОК : **SGS107-165***

STANDARD

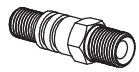

(A) 26100000 3/4 gas

OPTIONAL

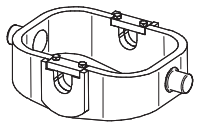

CULLA6

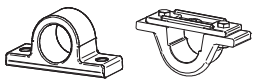

SUP050 SUP050-A

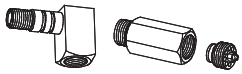

26320000 27230000

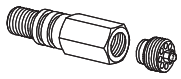

71780000 1/2 Gas
71560000 3/4 Gas

PESO TOT. RIBALTABILE 25 Ton. a 180 bar
TOTAL WEIGHT TIP-UP 25 Ton. 180 bar

GESAMTGEWICHT ANHÄNGER 25 Ton. 180 bar
ПОЛНЫЙ ВЕС КУЗОВА 25 Тонн. при 180 бар

TIPO TYPE TYP ВИД	DISEGNO – DRAWING ZEICHNUNG – ЧЕРТЁЖ	CORSA – STROKE HUB – ХОД	Ø SFILATE mm / Ø EXTENSIONS mm / Ø STUFEN mm / Ø СТУПЕНИ mm									DIMENSIONI CILINDRO / CYLINDER DIMENSIONS / ZYLINDER ABMESSUNGEN / РАЗМЕРЫ ЦИЛИНДРА						L.sfilata – L. extension L. stufen – Ход ступени	Peso – Kg – Weight	Bec – кг. – Gewicht	Volume olio Lt. Amount of oil Lt. Ölinhalt Lt. Объём масла л.
			68 TON. 6,5	88 TON. 10,9	107 TON. 16,1	126 TON. 22,4	145 TON. 29,7	165 TON. 38,4	187 TON. 49,4	210 TON. 62,3	236 TON. 78,5	C	C¹	F	L	L¹	R		F	S	
4080	9815	**1010**			●	●	●	●				212	253	210	422	463	240	335	72	74	15,8
4081	9820	**1190**			●	●	●	●				212	253	255	467	508	280	380	78	80	18,5
4082	9825	**1470**			●	●	●	●				212	253	325	537	578	345	450	88	90	22,6
4083	9830	**1640**			●	●	●	●				212	253	375	587	628	390	500	94	96	25,6
4048	3391	**1920**			●	●	●	●				212	253	445	657	698	460	570	102	104	29,7
4049	3392	**2510**			●	●	●	●				212	253	605	817	858	615	730	128	130	40
4084	9832	**2190**			●	●	●	●				212	253	525	737	778	545	650	118	120	33

PRESSIONE MAX. DI ESERCIZIO 220 BAR – WORKING MAX. PRESSURE 220 BAR
MAX. BETRIEBSDRUCK 220 BAR – МАКСИМАЛЬНОЕ РАБОЧЕЕ ДАВЛЕНИЕ220 БАР

CARATTERISTICHE TECNICHE DATE A TITOLO PURAMENTE INDICATIVO E MODIFICABILI SENZA PREAVVISO - THESE TECHNICAL SPECIFICATIONS ARE ONLY APPROXIMATE VALUES AND MAY BE CHANGED WITHOUT ANY PREVIOUS NOTICE
DIESE TECHNISCHEN DATEN GELTEN NUR ALS RICHTWERTE UND KÖNNEN OHNE VORANMELDUNG GEÄNDERT WERDEN - ВЫШЕУКАЗАННЫЕ ТЕХНИЧЕСКИЕ ХАРАКТЕРИСТИКИ ЯВЛЯЮТСЯ ПРИБЛИЗИТЕЛЬНЫМИ И МОГУТ БЫТЬ ИЗМЕНЕНЫ БЕЗ ПРЕДВАРИТЕЛЬНОГО УВЕДОМЛЕНИЯ