1P KA

Filetto G1/4 profondità utile 12 mm.
Filetto G3/8 profondità utile 12 mm.

G1/4 thread depth 12 mm.
G3/8 thread depth 12 mm.

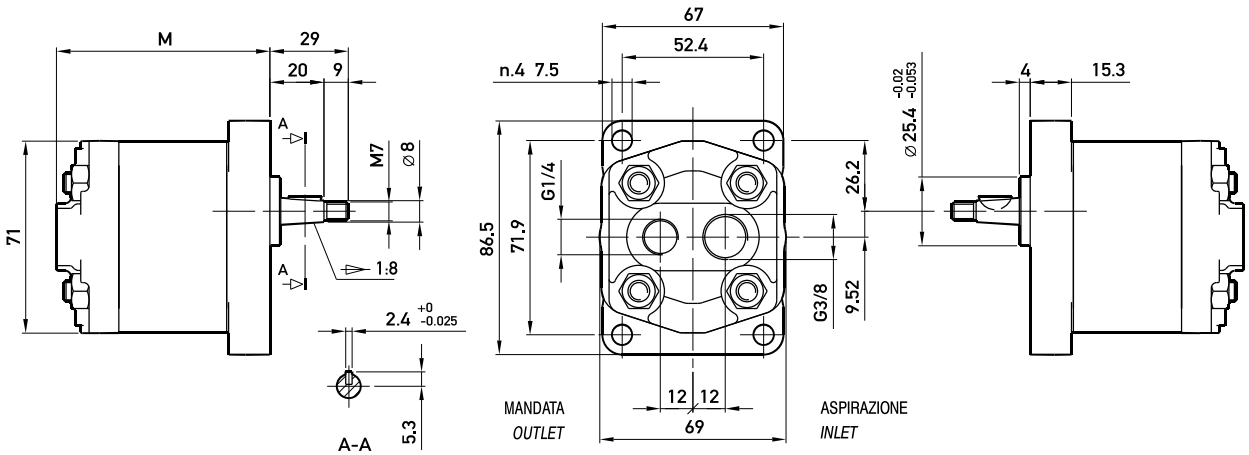

Opzioni:
Options:

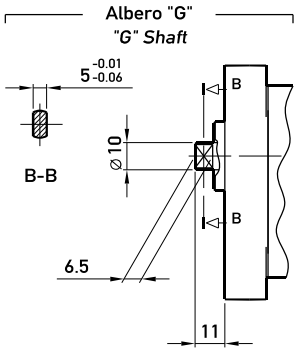

TIPO *TYPE*	CILINDRATA *DISPLACEMENT*	PORTATA a 1500 giri/min *FLOW at 1500 rev/min*	PRESSIONI MASSIME *MAX PRESSURE*			VELOCITÀ MASSIMA *MAX SPEED*	DIMENSIONI *DIMENSIONS*
			P_1	P_2	P_3		M
	cm³/giro (cm³/rev)	litri/min (litres/min)	bar	bar	bar	giri/min (rpm)	mm
1P **D** 1,6 KA	1,1	1,6	230	250	270	6000	75
1P **D** 2 KA	1,3	2,0	230	250	270	6000	76
1P **D** 2,5 KA	1,6	2,4	230	250	270	6000	77
1P **D** 3,3 KA	2,1	3,2	230	250	270	6000	79
1P **D** 4,2 KA	2,7	4,0	230	250	270	6000	81
1P **D** 5 KA	3,2	4,8	210	230	250	5000	83
1P **D** 5,8 KA	3,7	5,6	210	230	250	4500	85
1P **D** 6,7 KA	4,2	6,4	210	230	250	4000	87
1P **D** 7,5 KA	4,8	7,2	190	210	230	3500	89
1P **D** 9,2 KA	5,8	8,7	190	210	230	3000	93
1P **D** 11,5 KA	8,0	11,9	160	180	200	2100	101