	POTENZA *POWER*	TENSIONE *TENSION*	VELOCITA' *SPEED*	COPPIA *TORQUE*	PROTEZIONE *ENCLOSURE*	PESO *WEIGHT*	CODICE *CODE*
	5000 W	24 V	1800 Rpm	26.5 Nm	IP 20	24 Kg	**CA151.0975**
							CURVA *CURVE* C01382

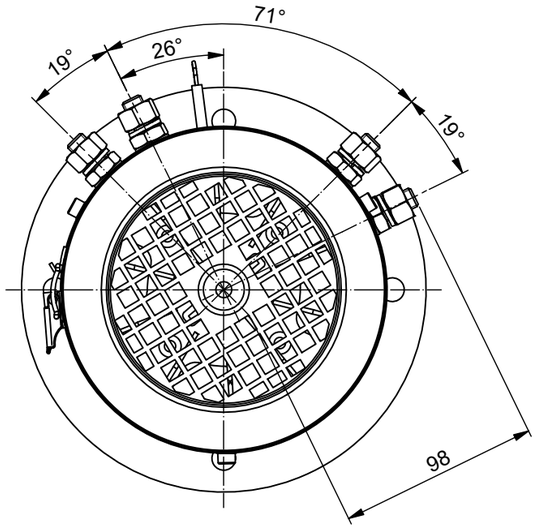

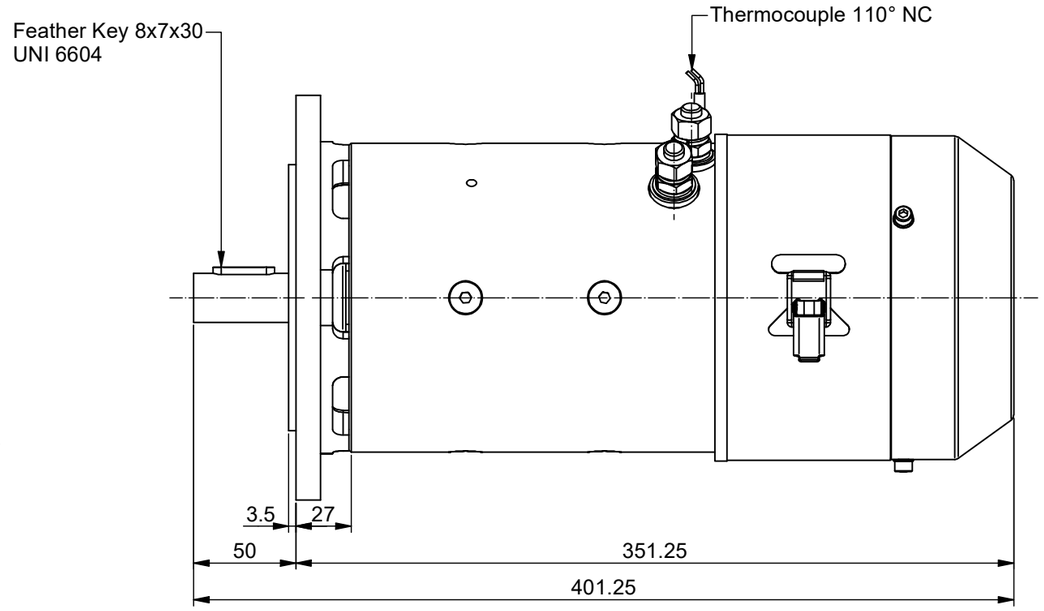

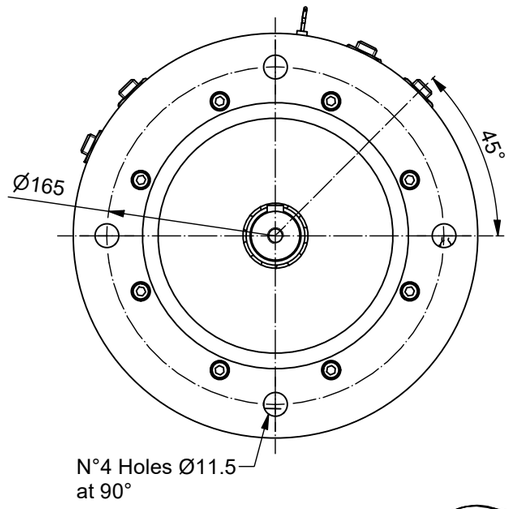

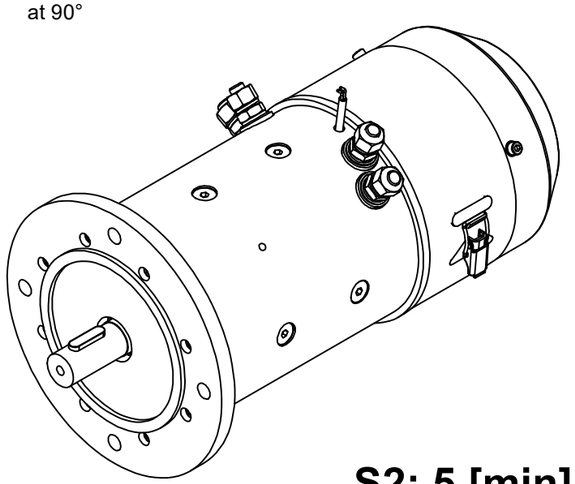

Sez. A-A
(1:3)

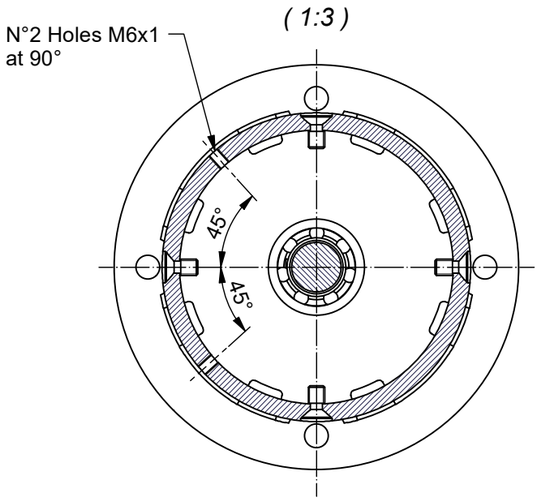

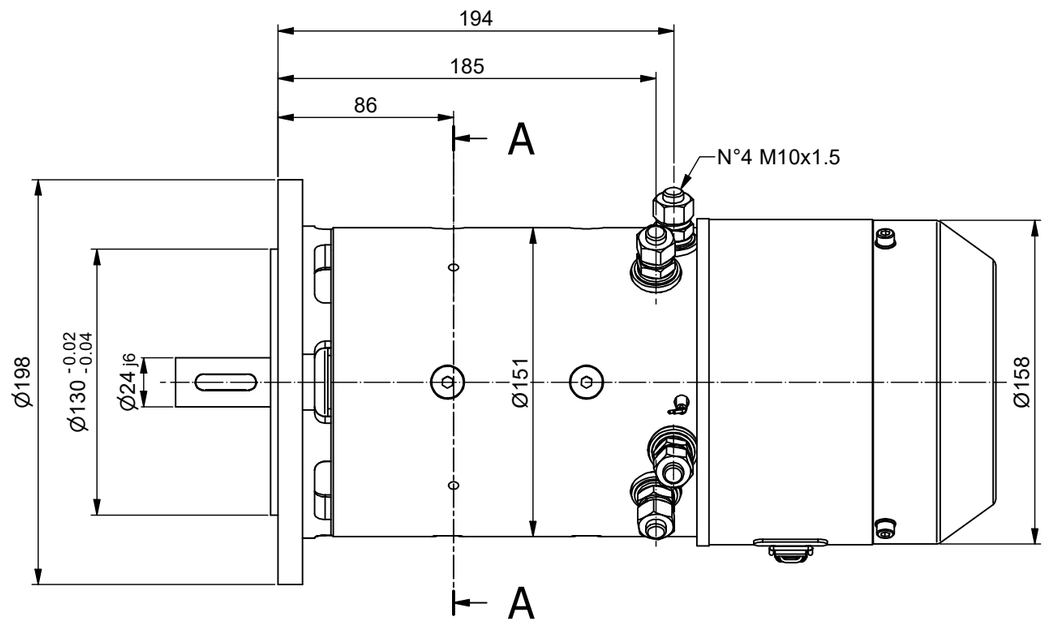

S2: 5 [min]

B			
A			
Mod. : *Ref. :*	Descrizione : *Description :*	Firma : *Signature :*	Data Mod. : *Ref. Date :*

Tutti i diritti sono riservati. Nessun disegno, o parte di esso, può essere copiato, modificato o trasmesso in qualsiasi forma senza autorizzazione della C.F.R.

All rights reserved. No designs, or part of them, may be copied, modified or transmitted in any form without permisson of C.F.R.

Prodotto : *Product :*	DC MOTOR		
Disegnato : *Drawn :* M.P.	Data : *Date :* 10/09/2024	Scala : *Scale :* 1 : 3	**A3**
CA151 - 185 - VP1 - B5/90			