N.B.: PORTATA D'INIZIO APERTURA=150-200 CC/MIN.

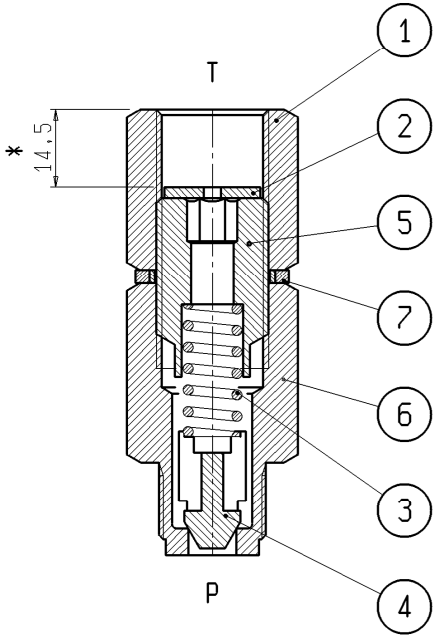

CAV. 095

041403039900000A: TARARE INIZIO APERTURA A 12 BAR DA 0 A +1 BAR RICHIUDE AL 85% DEL VALORE DI TARATURA TRAFILAMENTO MAX 50 CC/MIN

041403039903000: TARARE INIZIO APERTURA A 10 BAR ±0,5 BAR RICHIUDE AL 85% DEL VALORE DI TARATURA TRAFILAMENTO MAX 50 CC/MIN

* 041403039906000: MONTA DIAFRAMMA CON STROZZATURA ø3,2 IN ALLUMINIO PIU' RONDELLA BONDED SEALS TRA DADO E SEDE SPILLO PER RISPETTARE 14,5 mm UTILI DI FILETTO PER MONTAGGIO NIPPLO. TAPPARE IL FORO "T" CON TAPPO BIANCO TARARE CON 5 LT/MIN A 10 BAR DA 0 A +2 BAR RICHIUDE AL 70% DEL VALORE DI TARATURA TRAFILAMENTO MAX 50 CC/MIN.

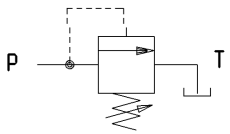

QUANTITA' PARTICOLARI								N° CODICE	DESCRIZIONE	POS.
NON RAPPRESENTATO					1			11.04.06.004	TAPPO DI PROTEZIONE BIANCO	8
					1			11.05.03.014	ROND. BONDED SEALS	7
						1	1	11.05.02.001	ROND. RAME 21x27x1,5	
					1	1	1	03.85.01.045	SEDE SPILLO	6
					1	1	1	03.77.01.015	VITE	5
					1	1	1	03.61.02.051..A	PISTONCINO DI TENUTA	4
					1	1	1	03.51.01.015..A	MOLLA ELICOIDALE	3
					1			03.35.01.065	DIAFRAMMA	2
					1	1	1	03.34.02.011	DADO PASSANTE	1
					04.14.03.03.99.06.00.0 VSDR-BP-06	04.14.03.03.99.03.00.0 VSDR-BP-14-03	04.14.03.03.99.00.00.A VSDR-BP-A			

SPECIFICHE
A=VERSIONE STANDARD
03=SPECIALE LAVERDA
06=SPECIALE SCHORLING

DENOMINAZIONE VALVOLA DI SOVRAPRESSIONE DIRETTA REGOLABILE PER BASSA PRESSIONE SU VALVOLA DI SCAMBIO

SIGLA / N° CODICE COMPLESSIVO

DIS. MURGESE | DATA 04-07-94
VISTO | SCALA 1:1

Disegno di proprieta' della OIL CONTROL S.p.A. tutelata a termini di legge. E' vietata la riproduzione e la diffusione non autorizzata.

Oil Control SpA

CODICE BASE -

FILE: compl.041403